Ecostat E
badthermostaat opbouw
Oppervlakte finish: **chroom** Artikelnummer: **15774000**



Beschrijving

- voorsprong uitloop 183 mm
- CoolContact thermostaat: Zorgt dat de buitenkant niet warm wordt, waardoor douchen nog veiliger wordt
- maximale doorstroomhoeveelheid bij 3 bar: 18,6 l/min
- doorstroomhoeveelheid voor baduitloop bij 3 bar: 18,6 l/min
- 1 bar
- thermostaatkardoes
- veiligheidsblokkering bij 40°C
- SafetyFunctie instelbare heetwaterbegrenzing
- met geïntegreerde zekerheidscombinatie EN 1717
- metaal
- incl. s-koppelingen en rozetten
- hartafstand 150 ± 12 mm
- inclusief vuilfilter

Artikeldetails

Vrijblijvende advies verkoopprijs excl. BTW	393,70 €
Vrijblijvende advies verkoopprijs incl. BTW	476,38 €

Technologie

Cool Contact

Quick Clean

Designprijzen

reddot award 2019
winner

Productfoto



Maattekening

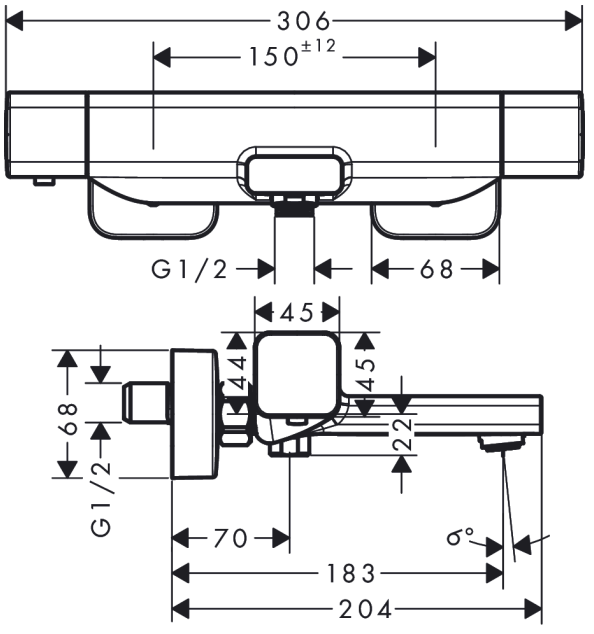

Ecostat E
badthermostaat opbouw
Oppervlakte finish: **chroom** Artikelnummer: **15774000**



Doorstroomdiagram

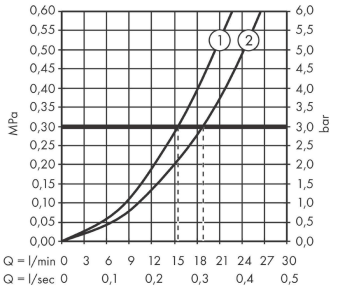

① Shower outlet with 1B-resistance
② Baduitloop

Ecostat E
badthermostaat opbouw
Oppervlakte finish: **chroom** Artikelnummer: **15774000**

Explosietekening

Bouwjaar: **>08/19**

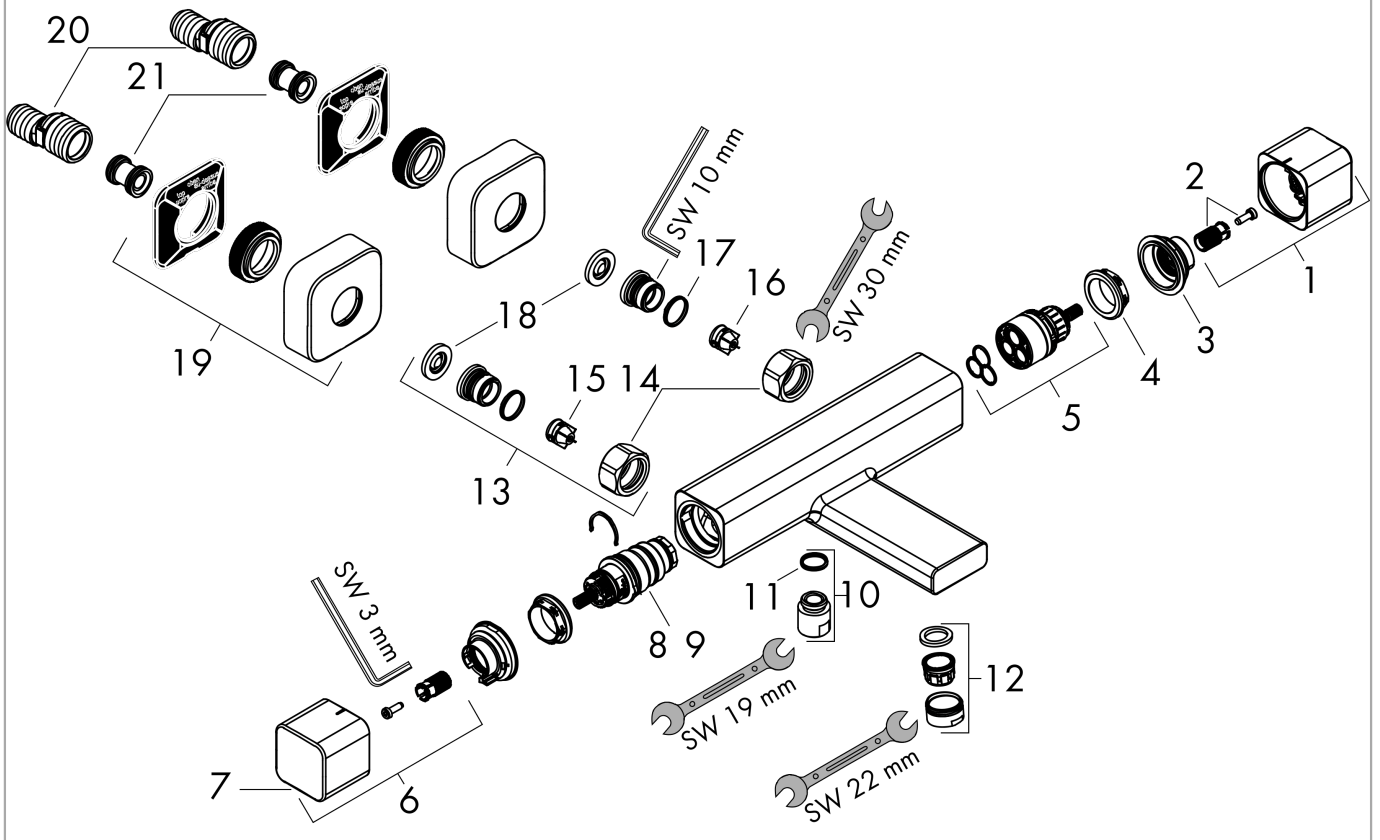

Ecostat E
badthermostaat opbouw
Oppervlakte finish: **chroom** Artikelnummer: **15774000**



Reserveonderdelenlijst

Bouwjaar: **>08/19**

Regel	Beschrijving	Artikelnummer	Prijs incl. BTW	VE
1	greep	93521000	-	1
2	greepadapter m. schroef	93228000	-	1
3	aanslagring	93519000	-	1
4	moer	98913000	-	1
5	bovendeel met omstelling	98283000	-	1
6	greep	93520000	-	1
7	drukknop	92848000	-	1
8	temperatuur regeleenheid	98282000	-	1
9	regeleenheid voor uitgewisseld aansluitingen	92373000	-	1
10	aansluiting	95392000	-	1
11	O-ring 14x2	98129000	-	1
12	perlator M24x1 (38 l/min)	95871000	-	1
13	koppelingenset	94285000	-	1
14	moeren set	96157000	-	1
15	terugslagklep (drukbestendig tot 2 MPa)	93136000	-	1
16	terugslagklep	96737000	-	1
17	O-ring 17x1,5	98137000	-	1
18	zeefdichting	96922000	-	1
19	rozet	93518000	-	1
20	S-koppelingenset (±12 mm)	94140000	-	1
21	slagdemper	96429000	-	1